WALZEN- UND HANDFORMGUSS

www.walze-coswig.de

MAXIMUM PERFORMANCE

since 1892

A member of DIHAG HOLDING

MAXIMUM PERFORMANCE

MAXIMUM PERFORMANCE
FÜR IHREN ERFOLG

Dipl.-Ing.-Ök.
WILFRIED PFAFFE (CEO)

Betriebswirt (VWA)
THOMAS FÜSSEL MBA (CFO)

Unser Anspruch ist »Maximum Performance« im Walzen- und Handformguss. Für unsere Kunden streben wir bei COSWIG nach höchster Qualität, absoluter Präzision und stetiger Innovation. Sowohl bei Produkten als auch bei Prozessen.

Wir denken gerne neu. Wir denken gerne weiter. Besondere Herausforderungen meistern wir mit Know-how, Zuverlässigkeit und Begeisterung. Egal was Sie planen, als Guss-Partner entwickeln wir gemeinsam mit Ihnen wegweisende und wirtschaftliche Lösungen.

Vorsprung durch Forschung

COSWIG schaut und denkt weiter. Seit Jahrzehnten setzen wir immer wieder neue Maßstäbe im Guss von Walzen sowie Spezialbauteilen und sichern unseren Kunden damit einen permanenten Wettbewerbsvorteil. Die Entwicklung moderner Technologien und Methoden treiben wir seit 2000 mit einer eigenen Forschungsabteilung voran.

Flexibel und lösungsorientiert reagieren wir auf neuartige Herausforderungen jeder Größenordnung. Dabei haben unsere Ingenieure stets die Umsetzbarkeit in der Praxis und den Vorteil für unsere Kunden im Blick.

Führende Unternehmen unterschiedlicher Branchen vertrauen auf die Innovationskraft von COSWIG. Dazu zählen Stahl- und Walzwerke sowie Hersteller von Windenergieanlagen, Druckmaschinen, Mahl- und Zerkleinerungsmaschinen und Maschinenbauer verschiedener Bereiche.

Unser Antrieb: ganzheitliche und gewinnbringende Lösungen für den Guss der Zukunft.

[1] Die Zukunft im Blick: Mit innovativen Lösungen gestaltet COSWIG die Welt von morgen mit.

[2] Detailarbeit: Erst wenn alles stimmt, werden unsere Gussteile ausgeliefert.

[3] Vom Erstabguss bis zur Serienproduktion – COSWIG ist ein zuverlässiger Partner.

[4] Damals wie heute: COSWIG ist eine der leistungsstärksten Gießereien Europas.

[5] Ein moderner Maschinenpark garantiert höchste Fertigungspräzision.

[6] Perfektion als Maßstab – schon beim Prototypen.

Innovation als Tradition

Vom kleinen Eisenwerk zu einer der modernsten Gießereien Europas – COSWIG hat sich selbst und den Guss stetig weiterentwickelt.

Seit 1892 verschmelzen bei COSWIG traditionelles Handwerk und moderne Technologien. Das Ergebnis: wegweisende Lösungen und erfolgreiche Kunden:

- **2016:** Entwicklung von Rotorhohlwellen aus mischkristallverfestigtem Gusseisen
- **2012:** Eigenentwicklung und Inbetriebnahme der automatisierten Wasservergütungsanlage für Gusswalzen
- **2010:** Lieferung von Rotorhohlwellen für den ersten deutschen Offshore-Windpark »alpha ventus«
- **2009:** Investition und Eröffnung einer neuen Gießerei mit hochmoderner Ausstattung
- **2003:** Prototypen-Entwicklung der Rotorhohlwelle für die weltweit erste 5 MW-Windkraftanlage
- **2000:** Aufbau einer eigenen Forschungs- und Entwicklungsabteilung
- **1914:** Entwicklung des weltweit ersten Heißwind-Kupolofens durch den Firmengründer Eduard Schürmann
- **1895:** Erste Schmelze für die Erzeugung von Hartguss für den Eisenbahnbedarf und handgeformtem Grauguss für den Maschinenbau

MAXIMUM PERFORMANCE IN ZWEI BEREICHEN

COSWIG | WALZENGUSS

COSWIG | HANDFORMGUSS

[1]

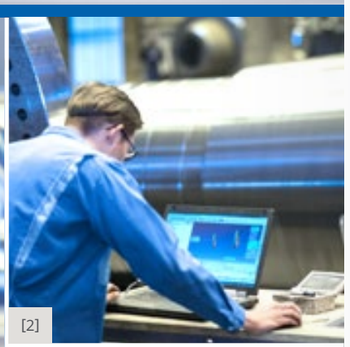

[2]

[3]

COSWIG | WALZENGUSS

Hightech für höchste Ansprüche

Mit Walzen von COSWIG lässt sich die Effizienz jeder Produktionsstrecke steigern. Der Schlüssel zum Erfolg sind Profil- und Stauchwalzen sowie Walzringe, die unsere Ingenieure präzise auf die Fertigungsprozesse unserer Kunden abstimmen. Für hydraulische Pressensysteme produziert COSWIG einbaufertige Druck- und Presskolben, die durch exakte Maßhaltigkeit dauerhaft zuverlässig laufen.

Die einzigartige Qualität unserer Produkte erreichen wir durch langjährige Erfahrung, hochqualifizierte Spezialisten und die ständige Weiterentwicklung unserer Fertigungsmethoden.

Optional liefern wir unsere Walzen gern auch konturnah vergütet aus. Maximale Härte erreichen wir durch unsere automatisch gesteuerte Wasservergütungsanlage. Mit dieser Eigenentwicklung von COSWIG gewährleisten wir ein gleichmäßiges, gesteuertes Abkühlen der Walze bis in den kleinsten Winkel ihres Profils.

[1] COSWIG stimmt jede Walze exakt auf die spezifischen Einsatzparameter ab.

[2] Jeder Projektschritt wird umfassend kontrolliert und verbindlich dokumentiert.

[3] COSWIG investiert stetig in die Qualifikation der Mitarbeiter und die Modernisierung des Maschinenparks.

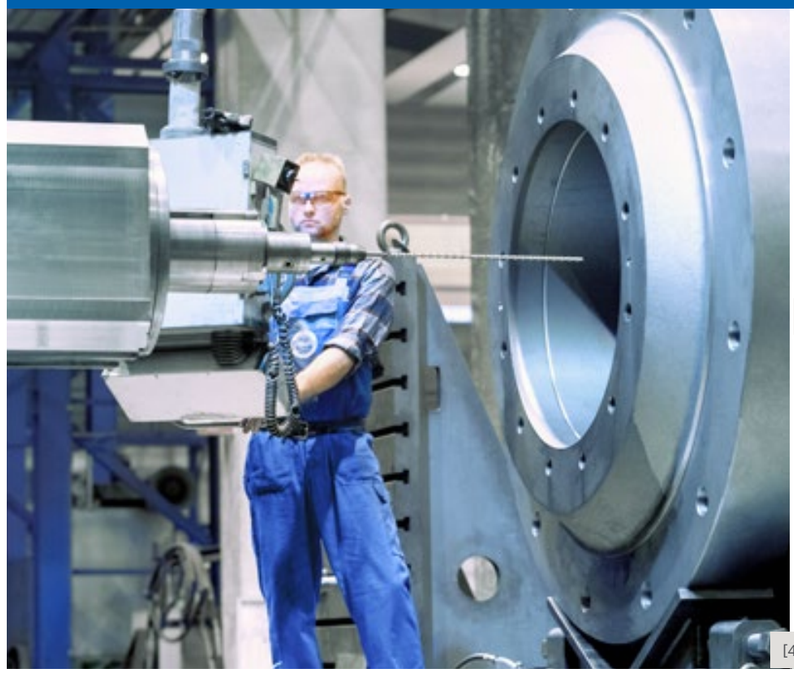

[4]

[5]

COSWIG | HANDFORMGUSS

Engineering & Produktion aus einem Guss

COSWIG ist der Spezialist, wenn es um anspruchsvolle und innovative Guss-Lösungen geht. Ob Windenergieunternehmen, Mahl- und Zerkleinerungswerke oder Maschinenbauer: mit fundiertem Engineering und fachkundigem Branchenwissen helfen wir Ihnen, Entwicklungsphasen zu verkürzen, Kosten zu senken und Produkte zu verbessern.

Für bestmögliche Ergebnisse stehen wir Ihnen während des gesamten Prozesses als Engineering-Partner zur Seite – von der Entwurfserstellung über die Simulation und den Erstabguss bis zur einbaufertigen Lieferung.

Dabei können unsere Kunden bei jedem Projektschritt auf die Leistungsfähigkeit von COSWIG vertrauen. Mit langjähriger Guss-Erfahrung, einem hochmodernen Maschinenpark und geschulten Facharbeitern garantieren wir höchste Qualität bei jedem Bauteil. Für maximale Zuverlässigkeit. Rund um die Uhr.

[4] Auf den Punkt: Leistungsstarke Bearbeitungszentren gewährleisten höchste Genauigkeit.

[5] Passende Lösungen: für Maschinenbauer unterschiedlichster Branchen.

MAXIMUM PRECISION

Spitzenleistungen auch unter Hochdruck – das garantiert COSWIG mit präzise gefertigten Walzen und Maschinenbauteilen. Auf das Genaueste bearbeitete Oberflächen sorgen dafür, dass alles glatt läuft. Rund um die Uhr. So wird jedes Produkt zum Volltreffer.

MAXIMUM PRECISION

Spitzenleistungen auch unter Hochdruck – das garantiert COSWIG mit präzise gefertigten Walzen und Maschinenbauteilen. Auf das Genaueste bearbeitete Oberflächen sorgen dafür, dass alles glatt läuft. Rund um die Uhr. So wird jedes Produkt zum Volltreffer.

[1] Oberflächenvergütung in Perfektion – mit unserer automatisierten Wasservergütungsanlage.
[2] Mit geschultem Auge und modernster Lasermesstechnik prüft COSWIG die Qualität jeder Walze.

[1]

Walzen für jedes Einsatzprofil

Ob für Schwer-, Mittel- oder Leichtprofil-Walzwerke – COSWIG stimmt jede Walze exakt auf die spezifischen Einsatzparameter ab. Unsere Ingenieure entwickeln anhand von Belastungsberechnungen die optimale Werkstoffauswahl für Ihre Anforderungen. Dadurch erreichen wir für Sie die ideale Verschleißbeständigkeit, absolute Maßhaltigkeit und ein unschlagbares Preis-Leistungs-Verhältnis.

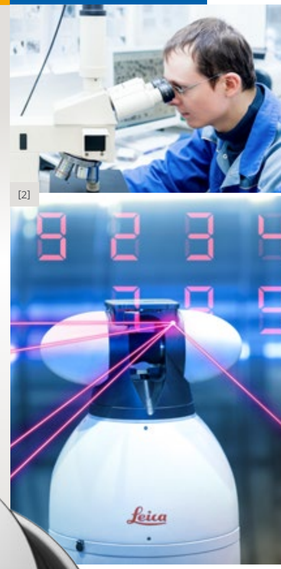

[2]

Konturnah vergütete Profilwalzen für maximale Performance und Langlebigkeit.

Vollendete Form. Voller Erfolg.

Grundlage für eine optimale Funktion unserer Walzen und Spezialbauteile ist maximale Genauigkeit in der Produktion. COSWIG investiert deshalb stetig in die Qualifikation der Mitarbeiter, in die Entwicklung neuer Technologien und die Modernisierung des Maschinenparks.

Mit leistungsstarken CNC-Bearbeitungszentren und Präzisions-Drehmaschinen von Herkules setzen wir Maßstäbe in der Exaktheit und Verarbeitungsqualität unserer Gussprodukte. Dadurch garantieren wir unseren Kunden, dass die prognostizierten Leistungspotentiale auch in der Realität ausgeschöpft werden. Ein zertifiziertes Qualitätsmanagement garantiert ein gleichmäßig hohes Niveau bei jedem Guss – vom ersten Prototyp über die umfangreiche Serienproduktion bis zur fachgerechten Nachkalibrierung.

Mit geschultem Auge und moderner Laser-Messtechnik überwachen unsere Facharbeiter über 1.000 unterschiedliche Parameter. Erst wenn jedes Detail stimmt, verlassen unsere Walzen und Maschinenbauteile das Werk, um rund um den Globus zuverlässig ihre Arbeit zu verrichten.

MAXIMUM ENGINEERING

Wer Wettbewerber hinter sich lassen will, braucht starke Begleiter. COSWIG entwickelt in enger Zusammenarbeit mit namhaften Maschinenbauern innovative Lösungen für neuartige Bauteile. Mit der Verbindung von Engineering-Kompetenz und Guss-Erfahrung bringen wir Sie erfolgreich vom Start bis ans Ziel.

MAXIMUM ENGINEERING

Wer Wettbewerber hinter sich lassen will, braucht starke Begleiter. COSWIG entwickelt in enger Zusammenarbeit mit namhaften Maschinenbauern innovative Lösungen für neuartige Bauteile. Mit der Verbindung von Engineering-Kompetenz und Guss-Erfahrung bringen wir Sie erfolgreich vom Start bis ans Ziel.

[1] Nichts ist unmöglich. Unsere Ingenieure finden für jede Herausforderung eine effiziente Lösung.
[2] Der Einsatz digitaler Technologien garantiert eine hohe Entwurfsqualität und kürzere Entwicklungszeiten.
[3] Mit Hochleistungs-Bauteilen unterstützt COSWIG die rasante Entwicklung der Windkraft-Branche.

[1]

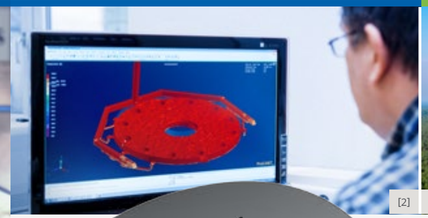

[2]

[3]

Rückenwind für die Windenergie

Seit über 15 Jahren entwickelt und fertigt COSWIG als Innovationspartner international führender Windenergieanlagen-Hersteller fortschrittliche Maschinenbauteile, wie Rotorhohlwellen und Lagergehäuse. Stets haben wir die wachsenden Anforderungen der Branche gemeistert, z. B. mit der Lieferung der Rotorhohlwellen für die 5 MW-Anlagen im ersten deutschen Offshore-Windpark »alpha ventus«. Kürzlich setzte COSWIG neue Maßstäbe mit der Lieferung von Antriebsstrang-Komponenten für mehrere Prototypen der 6 MW-Klasse.

Innovativer Partner. In jeder Beziehung.

Damit Ihre Idee von Anfang an ein Erfolg wird, begleiten Sie unsere Ingenieure bei jedem Projektschritt. Für maximale Performance ist COSWIG Ihr zuverlässiger Partner während der gesamten Wertschöpfungskette – vom Prototypenbau über den Erstabguss bis zur Serienproduktion.

Wir garantieren eine gießgerechte Konstruktion und passgenaue Werkstoffauswahl genau da, wo höchste Zuverlässigkeit gefordert ist: unter anderem für Windenergieanlagen, Industriemühlen und Spezialmaschinen.

Mit einer eigenen Forschungsabteilung und durch enge Kooperation mit Universitäten sowie Instituten denkt COSWIG immer einen Schritt weiter.

Rotorhohlwellen von COSWIG übertragen selbst extreme Kräfte mit Leichtigkeit.

MAXIMUM RELIABILITY

Wo extreme Kräfte wirken, ist besondere Stärke gefragt. Durch hochwertige Legierungen sowie neuartige Werk- und Verbundstoffe sind die Produkte von COSWIG härtesten Belastungen gewachsen. Wir garantieren beste Qualität und Leistung aus einem Guss.

MAXIMUM RELIABILITY

Wo extreme Kräfte wirken, ist besondere Stärke gefragt. Durch hochwertige Legierungen sowie neuartige Werk- und Verbundstoffe sind die Produkte von COSWIG härtesten Belastungen gewachsen. Wir garantieren beste Qualität und Leistung aus einem Guss.

Gussteile mit Nehmerqualitäten

Die führenden Mühlenhersteller Europas vertrauen auf das Engineering und die Branchen-Kenntnis von COSWIG. Für Mahlsysteme entwickelt und fertigt COSWIG vielfältige Bauteile, die extremen mechanischen Belastungen standhalten: Rollenkörper, Lagersteine, Festlagergehäuse, Hebel, Gabeln, Walzenmäntel, Mahlplatten, Lagerdeckel, Druckbalken, Kraftrahmen und Mahlteller.

Walzenmäntel von COSWIG überzeugen durch besonders lange Standzeiten.

[1] Immer im Blick. Jeder Verarbeitungsschritt wird akribisch überwacht.
[2] In der Glüherei bekommen die Walzen genau die richtige Härte.
[3] Walzenmäntel von COSWIG garantieren Industriemühlen maximale Produktivität.

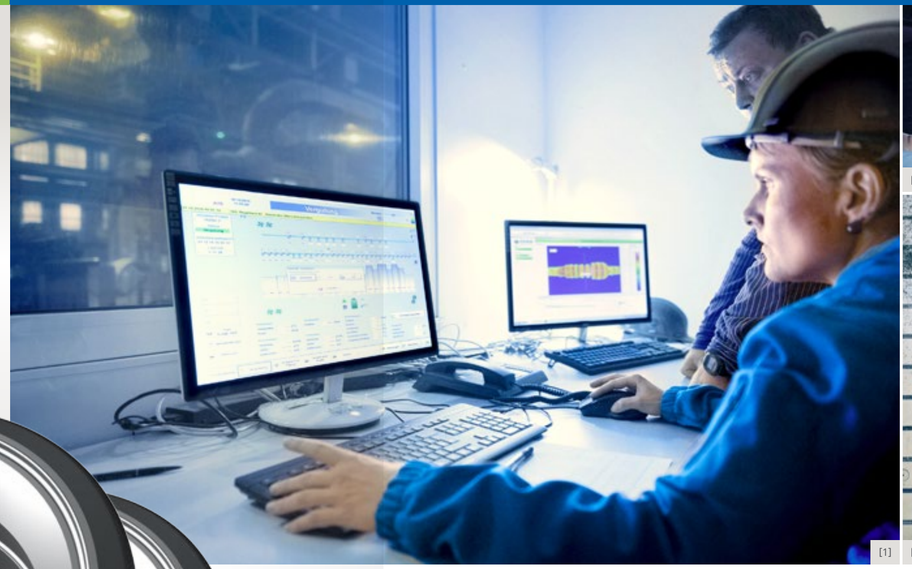

Wertvolle Werkstoffe. Perfekte Mischung.

Für unsere Kunden arbeiten wir hart daran, die Standzeiten zu erhöhen, die Lebensdauer zu verlängern und die Produktivität zu maximieren. Dafür entwickeln die Ingenieure von COSWIG innovative und hochfeste Werkstoffe – auch weit über die DIN hinaus. Unsere Ingenieure empfehlen anhand von Belastungsberechnungen die optimale Werkstoffauswahl für Ihre Anforderungen. So sichern wir unseren Partnern dauerhafte Wettbewerbsvorteile.

Im Mittelpunkt unserer Entwicklungsarbeit stehen derzeit Konzepte, um die Laufleistung und Verschleißfestigkeit weiter zu erhöhen. Ein Beispiel sind innovative Metall-Legierungen sowie Keramik-Metall-Verbundstoffe, welche die Grenzen bei Belastbarkeit und Langlebigkeit neu definieren.

MAXIMUM FLEXIBILITY

Nur wer sich immer neuen Herausforderungen stellt, ist dauerhaft erfolgreich. COSWIG fertigt Maschinenbauteile, Sonderkonstruktionen und Walzen individuell nach Kundenwunsch. Unsere erfahrenen Ingenieure entwickeln auch für Sie maßgefertigte Lösungen für Ihre spezifischen Anforderungen.

MAXIMUM FLEXIBILITY

Nur wer sich immer neuen Herausforderungen stellt, ist dauerhaft erfolgreich. COSWIG fertigt Maschinenbauteile, Sonderkonstruktionen und Walzen individuell nach Kundenwunsch. Unsere erfahrenen Ingenieure entwickeln auch für Sie maßgefertigte Lösungen für Ihre spezifischen Anforderungen.

[1] Qualität in Serie. Für die weltweit anspruchsvollsten Hersteller von Druckmaschinen.
[2] Eine Produktionskapazität von 40.000 Tonnen im Jahr garantiert höchste Flexibilität und absolute Liefertreue.
[3] Echte Handarbeit. Gussformen nach Maß und in jeder Dimension.

Speziallösungen für den Maschinenbau

Im Maschinenbau verfügt COSWIG über ein historisch gewachsenes Know-how. Seit über 40 Jahren unterstützen wir führende Druckmaschinen-Hersteller bei der Konstruktion innovativer Gussteile. Mit unserer Erfahrung erfüllen wir die Anforderungen von Maschinenbauern aus unterschiedlichen Bereichen – vom allgemeinen Maschinenbau über Werkzeugmaschinen bis zum Druckmaschinenbau.

[1]

[2]

[3]

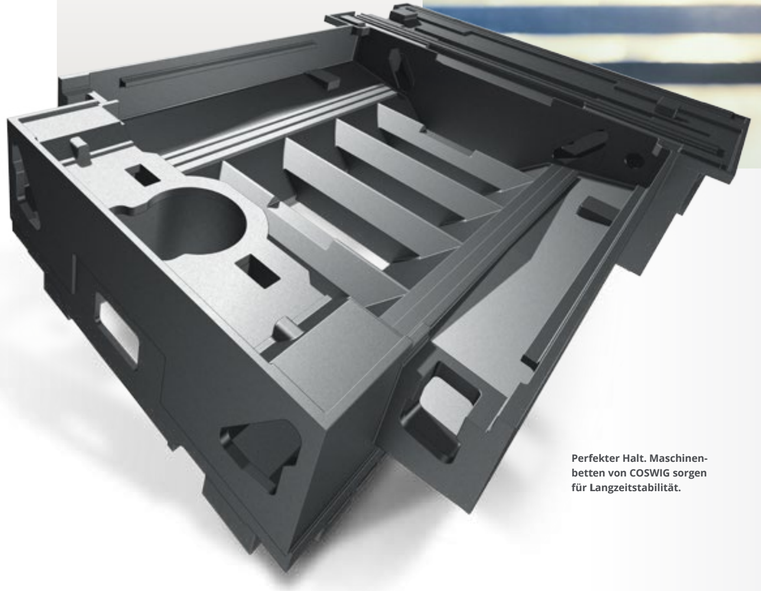

Perfekter Halt. Maschinenbetten von COSWIG sorgen für Langzeitstabilität.

Sicher ans Ziel. Auf schnellstem Weg.

Wir entwickeln und fertigen seit über 120 Jahren anspruchsvolle Gussteile für unterschiedliche Branchen und Aufgaben. Unsere Ingenieure und Facharbeiter kennen sich in den unterschiedlichsten Disziplinen und Branchen aus. Das geballte interdisziplinäre Know-how setzt Synergien frei, die Lösungsansätze beschleunigen und die Ergebnisqualität erhöhen.

Mit einer Produktionskapazität von 40.000 Tonnen im Jahr, Stückgewichten von bis zu 55 Tonnen Rohmasse sowie über 260 qualifizierten Ingenieuren und Facharbeitern ist COSWIG für hochkomplexe Aufgaben bestens gerüstet. Als eine der führenden Gießereien in Europa reagieren wir flexibel und lösungsorientiert auf neue Herausforderungen in jeder Branche.

Darüber hinaus organisiert COSWIG für Sie die vollständige Logistik. Weltweit. Durch unsere Vertretungen auf fast allen Kontinenten garantieren wir reibungslose Prozesse und höchste Termintreue.

Weitere Unternehmens-informationen

COSWIG in Zahlen & Fakten

41.000 m²
PRODUKTIONS-FLÄCHE

40.000 t
GUSS PRO JAHR

ÜBER **260** MITARBEITER

SEIT **2014** INTEGRIERTES MANAGEMENT-SYSTEM

ZERTIFIZIERT

Weltweit in Ihrer Nähe

Auf COSWIG ist überall und jederzeit Verlass. Und das auf fast allen Kontinenten. Auch nach der Auslieferung unserer Gussteile bieten wir Ihnen weitreichenden Service und kompetente Beratung an.

Moderne Produktionsanlagen am traditionsreichen Standort Coswig bei Dresden.

NORD-EUROPA
DÄNEMARK
FINNLAND
NORWEGEN
SCHWEDEN

NORD-AMERIKA
USA
COLORADO
FLORIDA
INDIANA
VIRGINIA
MEXIKO

ZENTRAL-EUROPA
BELGIEN
DEUTSCHLAND
FRANKREICH
GROSSBRITANNIEN
IRLAND
LUXEMBURG
NIEDERLANDE
ÖSTERREICH
SCHWEIZ

SÜD-EUROPA
ITALIEN
SLOWENIEN
SPANIEN

OST-EUROPA
POLEN
RUSSLAND
SLOWAKEI
TSCHECHIEN
TÜRKEI
UNGARN
WEISSRUSSLAND

ASIEN
BAHRAIN
CHINA
INDIEN
PAKISTAN
RUSSLAND
TAIWAN
THAILAND
TÜRKEI
VEREINIGTE ARABISCHE EMIRATE

SÜD-AMERIKA
BRASILIEN

AFRIKA
SÜDAFRIKA

Ihre Ansprechpartner:

Kontakt **Walzenguss**

Kontakt **Handformguss**

Kontakt **international**

made by WERK3.de
Fotos: Fotolia.com · WERK3 · bartsch design · Walzengiesserei Coswig

MAXIMUM PERFORMANCE for better solutions.

+49 3523 / 950

WGC@WALZE-COSWIG.DE

WWW.WALZE-COSWIG.DE

Ein Unternehmen der

GEMEINSAM STÄRKER

im Verbund der DIHAG

Als Tochterunternehmen der DIHAG-Gruppe ist COSWIG Teil eines leistungsstarken Unternehmensverbundes: Naben für Windkraftanlagen, 45 Tonnen schwere Walzen oder die weltgrößten Schiffspropeller – Gusserzeugnisse der DIHAG HOLDING GmbH sind überall dort im Einsatz, wo technologische Spitzenleistung und zukunftsweisende Innovation gefragt sind. Die Gruppe nimmt sowohl im Schiffbau als auch in der Eisen- und Stahlindustrie eine Spitzenposition ein.

Rund 170.000 Tonnen anspruchsvolle Gusserzeugnisse jährlich produzieren die Tochtergesellschaften der DIHAG als eine der größten europäischen, unabhängigen Gießereigruppen. Das Produktspektrum umfasst Gusserzeugnisse in einem Gewichtsspektrum von unter einem Kilogramm bis hin zu 160 Tonnen als Einzelstück, in kleiner, mittlerer oder großer Serie. Verarbeitet werden die verschiedensten Gusswerkstoffe wie Grau-, Sphäro- oder Stahlguss sowie Kupferlegierungen. Gemeinsam nutzt die Gruppe Synergien bei Investitionsplanung, Materialbeschaffung und Marktbearbeitung. Den Kunden der DIHAG-Gruppe steht somit ein sehr umfangreiches Gesamtangebot zur Verfügung.